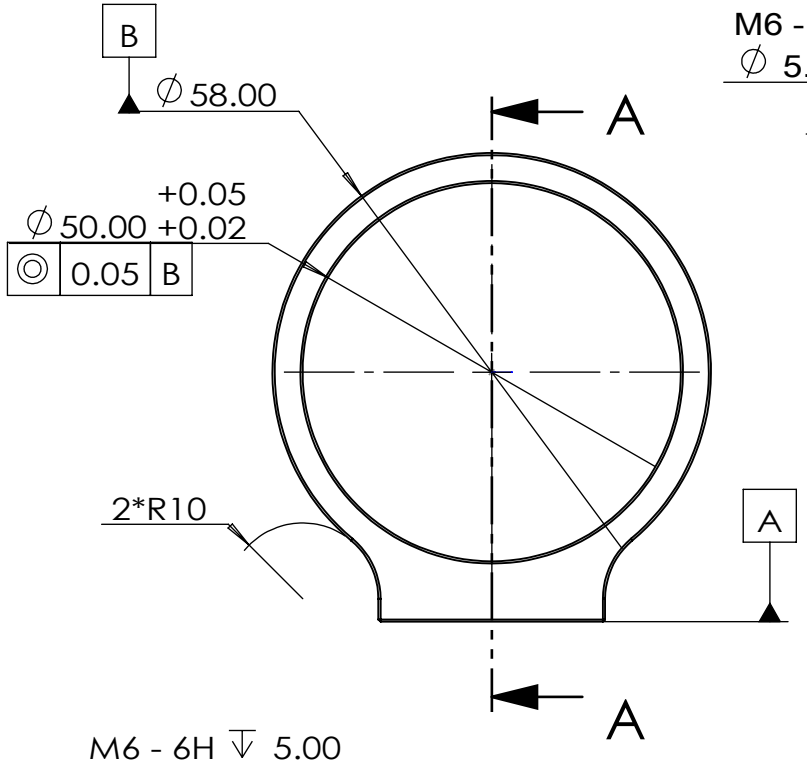

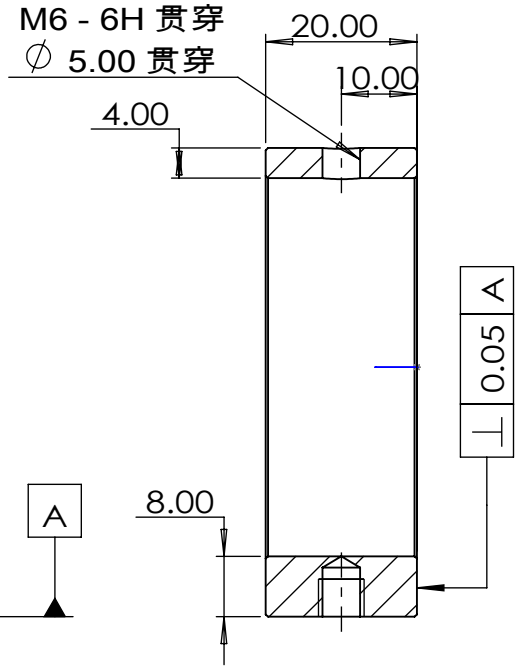

剖面 A-A

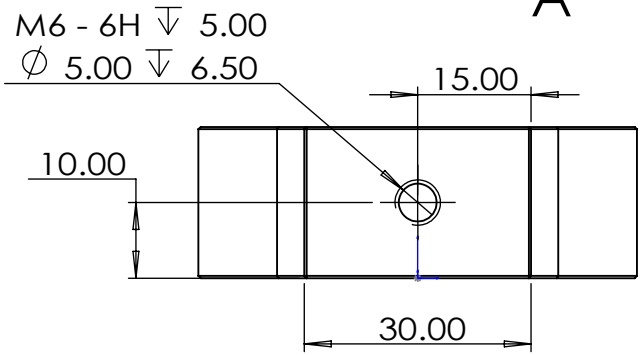

1.6

技术要求：
1.干净整洁无毛刺，锐角倒钝
2.部分面可参照三维图，或参考主视图和俯视图生产

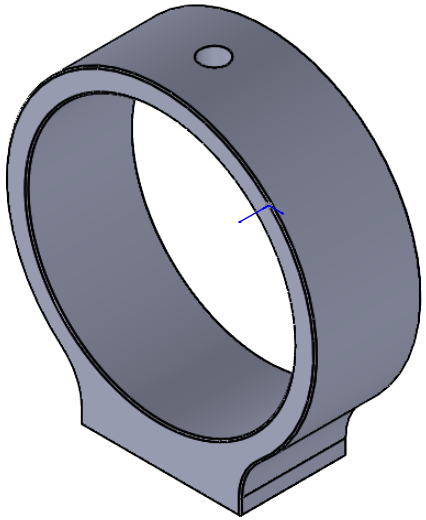

2026年9月9日 13:12:10				倒 角	未注倒角处均已C0.3倒角之		图 号	镜头圆形夹具
			一般公差	>100 ±0.1		>10 ±0.02		
说 明	修改者	日 期		>50 ±0.05		>0 ±0.003	机构名称	
里尔光机（北京）科技有限公司 Lier-opto (Beijing) Technology Ltd	比 例	1：1	制 图	设 计	材 质	6061-T6	数 量	
	单 位	mm			表面处理	黑色阳极氧化，外表喷砂	1件	机型名称
	角 法		2026年9月9日		热处理			